Pos. T 1.52

Anzahl 1

Ebene: 1. Obergeschoss
Tür und Fenster-Plan-Nr.: T 1.52
Rohbauöffnung: 1,78⁵ x 3,00
Zarge: Holzblockzarge, doppelfalz mit Schattenfuge
Materialität: Holz
Türblattstärke: 70mm
Türblatt: stumpf mit Leibungsfalz, HPL, Kunststoffkante
Bodendichtung: 2 Abdichtung UK-Türblatt
Beschlag: Knauf/Drücker, gekröpft
Bänder: 2, Edelstahl
Profile: Farbton nach Wahl AG, gem. Bemusterung
Sicherheitsmarkierung: wie Darstellung
Brandschutzanforderung: -
Schallschutzklasse: RW 37 dB
Nutzungskategorie: Klassenraum
Türschließer: -
Oberlichter: Festverglasung ESG
Seitenlicht: Festverglasung VSG

Pos. Fl 1.08

Anzahl 1

Ebene: 1. Obergeschoss
Tür und Fenster-Plan-Nr.: Fl 1.08
Rohbauöffnung: 1,00 x 3,00
Zarge: Holzblockzarge mit Schattenfuge
Materialität: Holz
Sicherheitsmarkierung: wie Darstellung
Brandschutzanforderung: -
Schallschutzklasse: RW 37 dB
Nutzungskategorie: Klassenraum
Verglasung: Festverglasung VSG

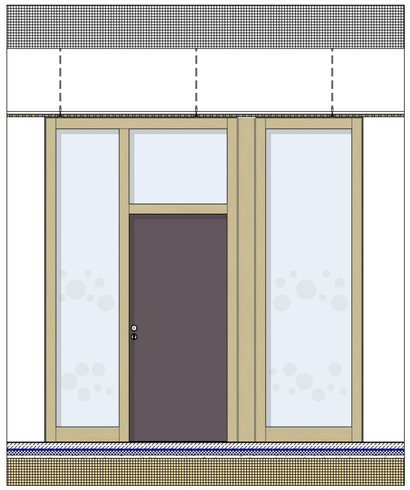

Ansicht mit Holzblende

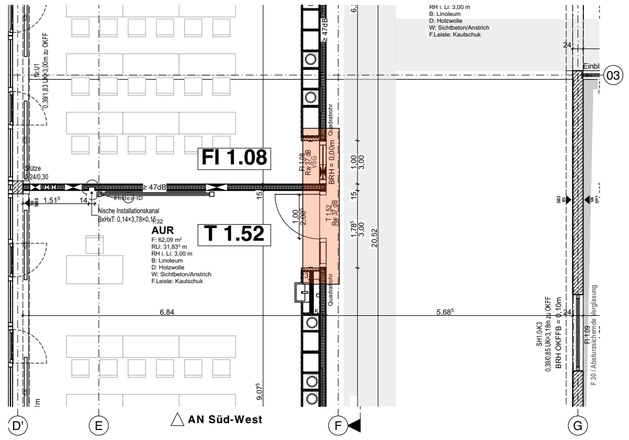

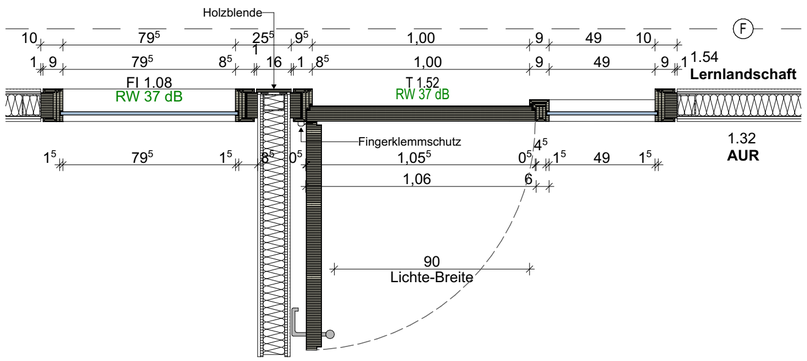

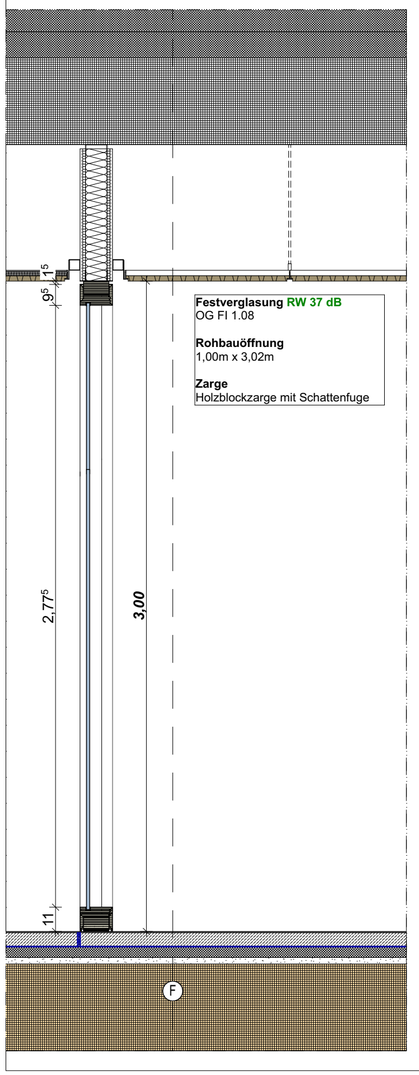

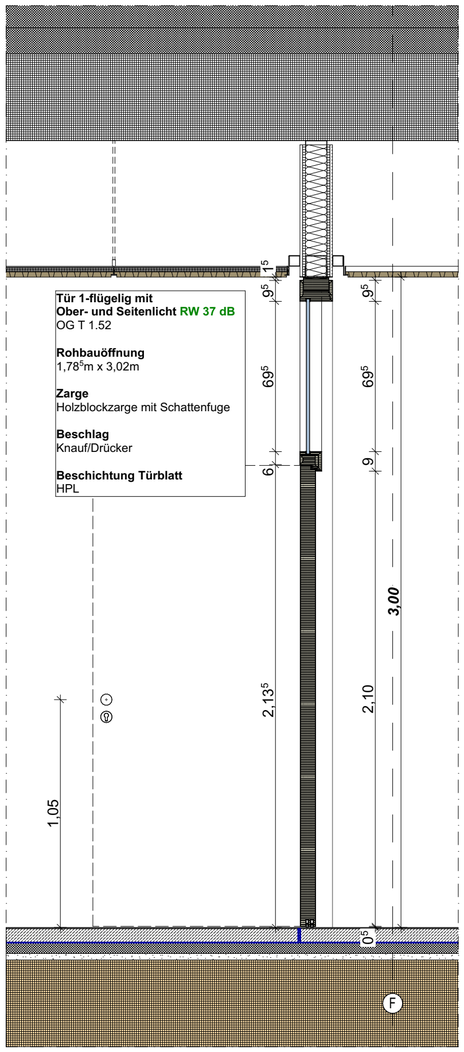

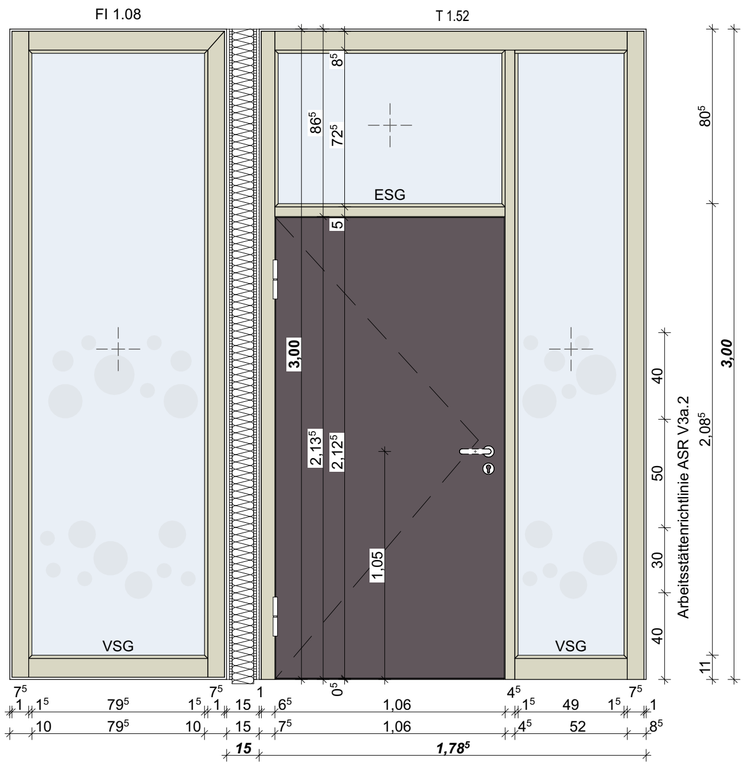

Sämtliche Maße sind vom Unternehmer eigenverantwortlich am Bau zu prüfen. Alle Werkpläne sind nur in Verbindung mit den gültigen Schal- und Bewehrungsplänen des Tragwerksplaners, sowie den Durchbruchsplänen der Fachingenieure gültig und/ oder den ergänzenden Angaben. Dehnungsfugen sind nach Angabe Tragwerksplaner auszuführen. Der Ausführende ist verpflichtet, den Auftraggeber auf etwaige Unstimmigkeiten der Ausführungsunterlagen hinzuweisen (VOB, § 3.3).

± 0,00 = +7,66 m üNN = OK FFB EG

Index	Datum	Änderungen/Ergänzungen	Name

Bauvorhaben:

Erweiterung Grundschule Am Grünen Kamp

Bauherr:

Stadt Delmenhorst
Die Oberbürgermeisterin
Fachbereich 60 - Gebäudemanagement

Architekt:

Leistungsphase:

LP 6 Ausschreibung

Planinhalt:

Holzblockzarge mit Seiten- und Oberlicht u. Festverglasung RW 37 dB _ T 1.52 u. Fl 1.08

Plan / Dateinr.:	Erstellungsdatum:	Bearbeiter:	Status:
06.06.2.6.2.5	19.08.25		
Projektnr.:	**Index:**	**Maßstab:**	**Geprüft von:**
P22-04		1:100, 1:20, 1:40	

Originalformat: 594 x 420 mm